Russell Hobbs

הוראות הפעלה

בלנדר

דגם: 24721-56

שריג

ת.ד. 841, 7210702 רמלה, מוקד שרות לקוחות ארצי: 1599-55-99-66 www.sarig.com שירות עם אחריות.

הגנה על הסביבה

כדי למנוע פגיעה בסביבה ובבריאות בשל חומרים מסוכנים במוצרים אלקטרוניים וחשמליים, אין להשליך מוצרים המסומנים בסימן זה עם הפסולת הביתית הרגילה, אלא למסור לתיקון, שימוש חוזר או מיחזור.

קונים חכם. ממחזרים ישן

עמדות לאיסוף מוצרי חשמל ישנים ניתן למצוא ברשתות החשמל ובחנויות נבחרות.

לקוחות נכבדים,

חברת שריג אלקטריק בע"מ מודה לכם על שרכשתם מכשיר חשמלי זה מתוצרת Russell Hobbs
אנא קראו בעיון את הוראות ההפעלה שבחוברת זו בכדי שתוכלו להפיק את מירב ההנאה ממכשיר זה,
תוך הקפדה על הוראות הבטיחות. במידה ותתקלו בבעיות בהפעלה או שתתגלה תקלה במכשיר, אנא פנו
למעבדת השירות הקרובה למקום מגוריכם.

הוראות זהירות ובטיחות

לפני השימוש במוצר, קראו היטב את האזהרות הרשומות בחוברת, המספקות מידע חשוב המסייע לשמירה על בטיחות במהלך ההתקנה, השימוש ותחזוקת המוצר. שמרו הוראות אלה במקום בטוח לשימוש עתידי.

- יש לוודא לפני השימוש שמתח החשמל בשקע תואם למתח המצוין על גבי התווית בגב המכשיר (230 וולט).
- ודאו שהמכשיר או חומרי האריזה שלו (עטיפות פלסטיק, כרטיסים, פוליסטירן וכו') אינם בהישג ידם של ילדים או של אנשים בעלי מוגבלות נפשית.
- אל תשמשו במכשיר מחוץ לבית.
- כבו את המכשיר (0) לפני הרכבת המיכל על יחידת המנוע.
- כבו את המכשיר (0) והמתינו עד שהלהבים יפסיקו להסתובב לפני פתיחת מכסה המיכל או הורדת המיכל מהמנוע.
- הרחיקו את הכבל החשמלי ממשטחים חמים.
- לפני חיבור המכשיר לזרם החשמל, מתחו לחלוטין את הכבל החשמלי וודאו שהוא תקין.
- אל תשתמשו במכשיר: אם הכבל או התקע פגומים: אם המכשיר לא עובד כראוי: אחרי שהמכשיר נפל או כל סכנה אחרת. במקרה כזה, אל תפתחו את המכשיר ואל תנסו לתקן אותו בעצמכם.
- אל תשתמשו באביזרים שאינם מומלצים במוצר. אתם עלולים לגרום לנזק למשתמשים ולנזק למכשיר.
- מכשיר כזה לא יכול לעבוד ללא הפסקה, זה אינו מכשיר מקצועי, יש צורך לעשות הפסקות מדי פעם.
- יש להקפיד כי סביבת המכשיר תהיה נקייה ויבשה כל הזמן.
- **אזהרה:** כדי למנוע התחשמלות, אין לטבול את המכשיר, כבל החשמל או התקע בתוך מים או בנוזלים אחרים. יש להעביר את המכשיר לתיקון בתחנות השירות המורשות בלבד.
- אם פתיל הזינה ניזוק, כדי למנוע סיכון יש להחליפו רק במעבדת שירות המאושרת ע"י היצרן / היבואן.
- יש לנתק תקע מבית תקע לפני כל ניקוי או טיפול במכשיר.
- יש להשתמש בחלקי חילוף מקוריים בלבד של חברת Russell Hobbs , שימוש באביזרים שאינם מומלצים על-ידי היבואן עלול לגרום לשריפה, להתחשמלות או לפציעה.
- כבו תמיד את מעבד המזון ונתקו אותו מזרם החשמל כאשר הוא אינו בשימוש, לפני הרכבה או פירוק של חלקים, ולפני הניקוי.
- כדי לנתק, כבו את מעבד המזון, אחזו בתקע, ומשכו מהקיר. לעולם אל תנתקו את המכשיר מזרם החשמל באמצעות הכבל.
- הימנעו ממגע עם החלקים הנעים. הרחיקו את אצבעותיכם מצינור ההזנה. לעולם אל תזינו אוכל באמצעות היד. השתמשו תמיד בדוחף המזון.
- יש לנקוט בזהירות בעת טיפול בלהבי החיתוך החדים, ריקון הקערה ובמהלך הניקוי.
- הרחיקו ידיים, שיער, ביגוד וכלי מטבח שונים מהלהבים או מהדסקיות הנעות במהלך ההפעלה כדי למנוע פגיעה ו/או נזק למעבד המזון. ניתן להשתמש במרית אך יש להשתמש בה רק כאשר מעבד המזון אינו פועל.
- כדי להפחית בסכנת הפגיעה, לעולם אל תשימו את להבי החיתוך או את דסקיות החיתוך על הבסיס לפני שהקערה במקומה.
- ודאו שהמכסה נעול היטב במקומו לפני שתפעילו את המכשיר.
- מכשיר זה אינו מיועד לשימוש על ידי אנשים (כולל ילדים) עם יכולותיהם הפיזיות, החושיות או מנטליות מופחתת, או העדר הניסיון והידע, אלא אם קיבלו הנחיות לשימוש במכשיר ופיקוח על ידי האדם לבטיחותם, המונע מהם שימוש במכשיר בצורה בטוחה ללא פיקוח או הדרכה, וכן ילדים צריכים להיות תחת השגחה, כדי להבטיח שהם לא משחקים עם מכשיר.
- הוספת נוזלים חמים מעל 40 מעלות, עלול לגרום נזק למכשיר.
- הפעלת המכשיר בניגוד להוראות היצרן, עלולה לחשוף את המשתמש לסיכונים.
- היזהרו בעת מזיגת נוזל חם, שכן הוא עלול להיפלט אל מחוץ למכשיר עקב התפרצות אדים פתאומית.
- המכשיר מיועד לשימוש ביתי בלבד.
- אין למקם את יחידת הסכין על גבי המנוע. כאשר אינה מחוברת לכוס הערבול.
- קיימת פגיעה אפשרית עקב שימוש לקוי.

מבט על המכשיר

1. כפתור הפעלה
2. יחידת מנוע
3. יחידת סכין
4. מכל
5. מכסה המכל
6. פקק - ניתן להוסיף מזון/נוזלים תוך כדי שימוש

ניתן לשטוף את החלקים האלה במדיח כלים 40°C מקסימום

מכסה הבלנדר (11) ניתן לשטיפה במדיח כלים בקומה העליונה בלבד.

הפעלה

P- מצב "פולס"
O- הפסקת הפעלה
1- מהירות נמוכה
2- מהירות גבוהה

הפעלה

- אין להכניס למיכל הבלנדר נוזלים חמים.
- לפני השימוש הראשון, רחצו את המיכל הבלנדר במים חמים וסבון, שטפו ונגבו היטב.
- פעולת ריסוק המזון היא תהליך מהיר ביותר. המנוע מניע את הלהב במהירות גבוהה, כדי להשיג ריסוק מושלם.
- כאשר מפעילים את הבלנדר, הקפידו למקם אותו על משטח ישר, נקי ויבש, ודאו כי המיכל יושב היטב על בסיס המנוע.
- הכניסו את המזון שברצונכם לרסק לתוך המיכל.
- ודאו כי המכשיר מכובה (מצב "0") וחברו את כבל החשמל.
- הקפידו לנעול את המיכל לתוך גוף המנוע.
- היעזרו במד הכמות של המיכל והקפידו שלא להכניס כמות העולה על 1.2 ליטר, כדי למנוע מתכולת המיכל לגלוש החוצה. הניחו את המכסה ואת הפקק ע"ג המיכל.
- **שימו לב!** אין להפעיל את המכשיר ברציפות במשך יותר מ-30 שניות.
  אין להפעיל את המכשיר כאשר הוא ריק.
- הקפידו שלא לבצע ריסוק יתר על המידה.
- בדרך כלל, ריסוק מזון קשה או סמיך מצריך הפעלה ארוכה במהירות נמוכה.
- במהלך פעולות ריסוק קצרות, כוונו את המכשיר למצב "פולס" המאפשר שליטה טובה יותר.
- יש לסובב את כפתור ההפעלה למצב "פולס". פעולת הבלנדר מפסיקה מיד עם שחרור הלחצן.
- אם ברצונכם להוסיף מרכיבים במהלך הריסוק, באפשרותכם להוסיף נוזלים דרך הפקק הקטן.
- אין להפעיל את המכשיר כאשר המכסה אינו במקומו.

⚠ אזהרה! סכנת פציעה!

המנעו ממגע עם החלקים הנעים. הרחיקו את אצבעותיכם מהלהבים.
לעולם אל תכניסו ידיים לתוך מכל הריסוק. השתמשו במרית בכדי לרוקן את המזון מהמכל.

עצות לשימוש

- הפעילו את המכשיר כשהוא מונח על משטח ישר ויבש.
- הניחו את המכסה במקומו לפני ההפעלה.
- לפני הסרת שאריות המזון מתוך המיכל (בעזרת מרית), נתקו את המיכל מבסיסו.
- לפני הוספת בשר מבושל לתוך המיכל, חתכו אותו לריבועים קטנים.
- זכרו כי המכשיר אינו מיועד לעיבוד בשר גולמי שאינו מבושל.
- ודאו כי המזון הנטחן אינו עבה או כבד מדי עבור המנוע. אם מתגלים קשיים בפעולת המנוע, הוסיפו מעט נוזלים דרך הפקק של המכסה או כבו את המכשיר, הסירו את המכסה והפנו את התערובת לעבר הלהב בעזרת מרית גומי רכה.

תחזוקה וניקוי:

- כבו את המכשיר ונתקו מהחשמל.
- לאחר כל שימוש, שטפו את מיכל הבלנדר ואת חלקיו במים חמים וסבון.
- בסיס הסכין ניתן לפירוק ע"י סיבוב התושבת כנגד כוון השעון.
- ייבשו את כל החלקים היטב בטרם תחזירו אותם למקומם.
- חלקים אלה (למעט מיכל הזכוכית) אינם מיועדים לניקוי במדיח הכלים.
- אבקות ניקוי וברזליות עלולים לפגום בחלקים. הסירו לכלוך באמצעות שטיפה במים ובתכשירי ניקוי עדינים ונגובם במטלית רכה.
- הערה: אין לטבול את הבסיס בנוזל כלשהוא.
- בכדי לנקות את הבסיס, יש לנגבו במטלית לחה.

הרכבה:

- הקפידו להרכיב את האטם בין מיכל הזכוכית לסכין.
- הבריגו את התושבת הסכין עם כוון השעון עד לנעילתה.

הגדרת מהירות / זמני הפעלה מומלצים

שימוש	זמן הפעלה מקסימלי	מהירות
מרקים ונזולים סמיכים	1 דקה	מהירות נמוכה 1
שייקים קרח	1 דקה	מהירות גבוהה 2
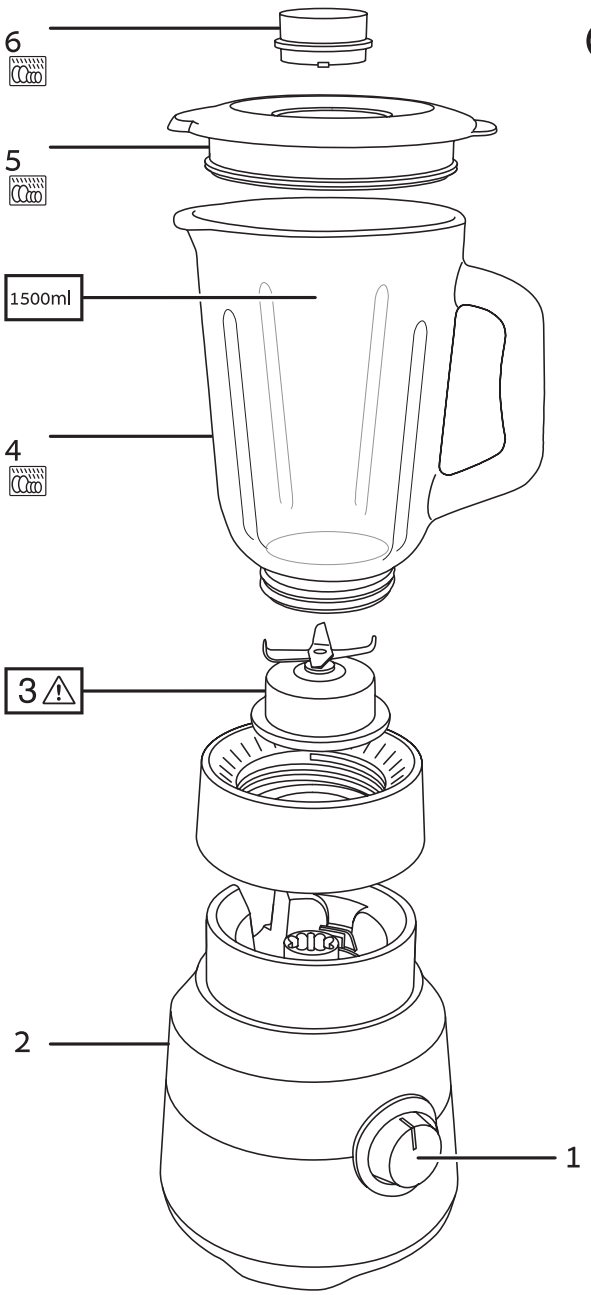
מבט על המכשיר